အောက်ဆီဂျင်ချို့တဲ့မှုနှင့် ကာဗွန်မိုနောက်ဆိုဒ်အဆိပ်သင့်မှုကာကွယ်ခြင်း

(၁)အောက်ဆီဂျင်လျော့နည်းခြင်း

- ၇စရာခိုင်နှုန်းသောလေထုသည်နိုက်ထရိုဂျင်နှင့်၂၁%သည်အောက်ဆီဂျင်ဖြစ်ပြီးလူသားများနှင့်အခြားသက်ရှိများကိုထောက်ပံ့သည်။လေထဲတွင်အောက်စီဂျင်ပါဝင်မှုကို၁၈%အောက်နည်းသောအခြေအနေကိုအောက်ဆီဂျင်လျော့နည်းခြင်းဟုခေါ်သည်။
- အောက်ဆီဂျင်ပါဝင်မှုနည်းပါးသောလေထုကို တစ်ကြိမ်လောက်သာရှူသွင်းလျှင်လည်း သေစေနိုင်ပြီး အလွန်အန္တရာယ်ရှိသည်။

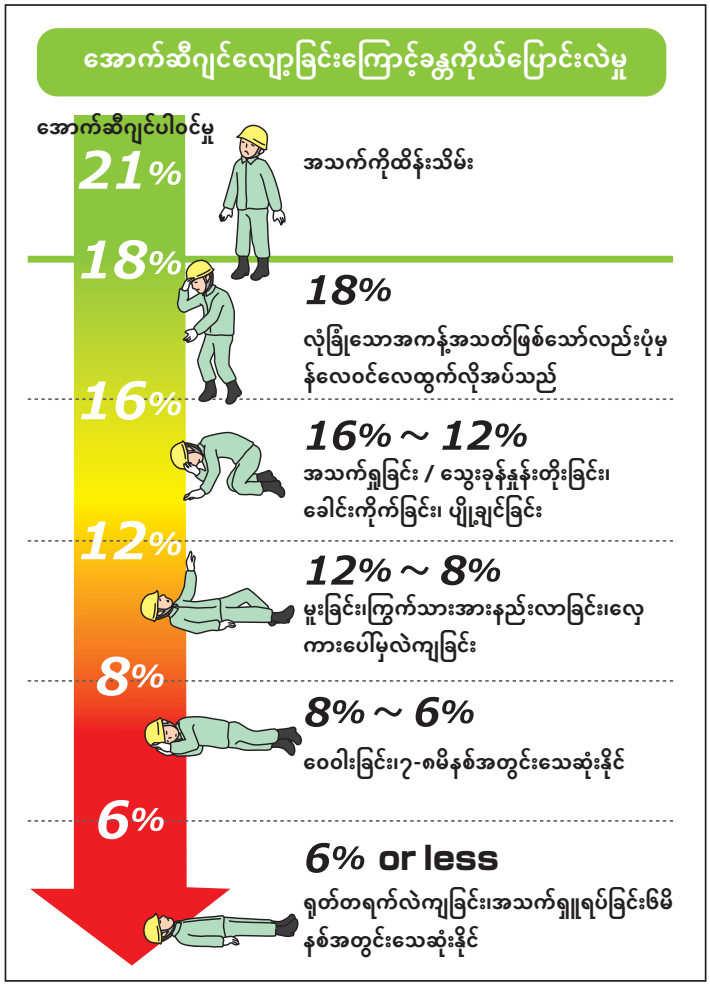

- အောက်ဆီဂျင်ချို့တဲ့ခြင်းကိုကာကွယ်ရန်အတွက် လုံလောက်သောလေဝင်လေထွက်ရှိခြင်းနှင့် အောက်ဆီဂျင်ပါဝင်မှုတိုင်းတာခြင်း၊ အသက်ရှူကိရိယာကဲ့သို့သော အကာအကွယ်ပစ္စည်းကိရိယာများကို အသုံးပြုရန် အရေးကြီးသည်။ စီမံခန့်ခွဲသူ၏ညွှန်ကြားချက်များအတိုင်း အစီအမံကိုလုပ်ဆောင်ကြရအောင်။
- လုပ်ဖော်ကိုင်ဖက်မှာ အောက်ဆီဂျင်ချို့တဲ့ခြင်းကြောင့် လဲကျခဲ့ပါက အစီအမံကိုမလုပ်ဆောင်ဘဲ ကူညီရန်သွားလျှင်သင်လည်း အောက်ဆီဂျင်ချို့တဲ့သွားနိုင်ခြေရှိသည်။ ကူညီရန်သွားမည့်အချိန်တွင် အကာအကွယ်ပစ္စည်းကိရိယာများကို သေချာစွာဝတ်ဆင်သွားပါ။

(၂)အောက်စီဂျင်ချို့တဲ့သောအလုပ်၏အကြီးအကဲကိုခန့်အပ်ခြင်းနှင့်အထူးပညာရေးကိုအကောင်အထည်ဖော်ခြင်း

■ အောက်စီဂျင်ချို့တဲ့ခြင်းသို့မဟုတ်ဟိုက်ဒရိုဂျင်ဆာလ်ဖိုက်မှအဆိပ်သင့်ခြင်းရှိသောနေရာတွင်အလုပ်လုပ်သောအခါအလုပ်ရှင်သည်အောက်စီဂျင်ချို့တဲ့မှုဖြစ်ပွားမှုကိုကာကွယ်ရန် အောက်စီဂျင်ချို့တဲ့မှုအန္တရာယ်ရှိသောအလုပ်အကြီးအကဲကိုခန့်အပ်ရမည်။

အောက်စီဂျင်ချို့တဲ့သောအလုပ်၏အကြီးအကဲကိုခန့်အပ်ခြင်း

အောက်စီဂျင်ချို့တဲ့သောအလုပ်များ(သို့မဟုတ်)အောက်စီဂျင်လစ်လပ်သော/ဟိုက်ဒရိုဂျင်ဆာလ်ဖိုက်အန္တရာယ်ရှိသောလုပ်ငန်းခွင်အကြီးအကဲများအတွက်ကျွမ်းကျင်မှုသင်တန်းတက်ပြီးသူများမှသာခန့်အပ်ခြင်းဖြစ်သည်။

အထူးပညာရေး၏အကောင်အထည်ဖော်မှု

အောက်စီဂျင်နည်းသည့်အန္တရာယ်ရှိသောအလုပ်နှင့်သက်ဆိုင်သောအလုပ်ကိုအထူးပညာရေးလက်မှတ်ရရှိထားသူများကသာလုပ်ဆောင်သည်။

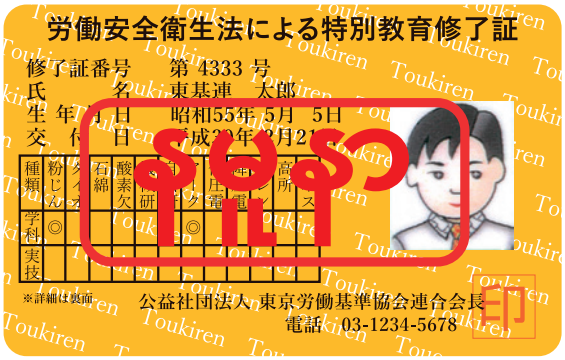

(၃)အောက်ဆီဂျင်လျော့နည်းခြင်းဖြစ်ပေါ်သည့်နေရာ(ဥပမာ)

ပရိုပိန်းဓာတ်ငွေ့ယိုစိမ့်သည့်နေရာတွင်အောက်ဆီဂျင်ပျက်ခြင်း

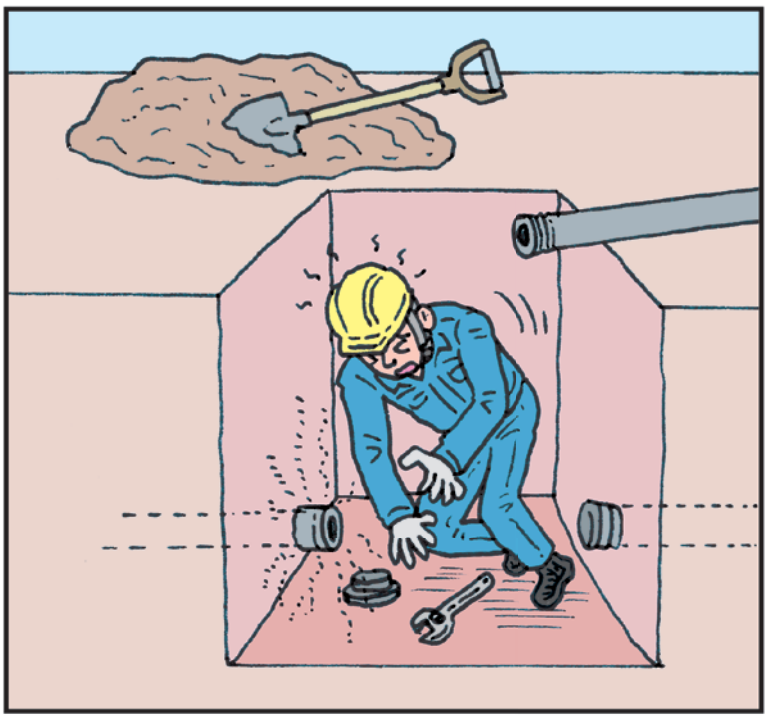

လူလုပ်မြောင်းစသည့်ကာလကြာရှည်ရေနှင့်ထိတွေ့နေရာ (မိလ္လာကန်အတွင်းဗက်တီးရီးယားများကြောင့်အောက်ဆီဂျင်ပြတ်တောက်မှု)

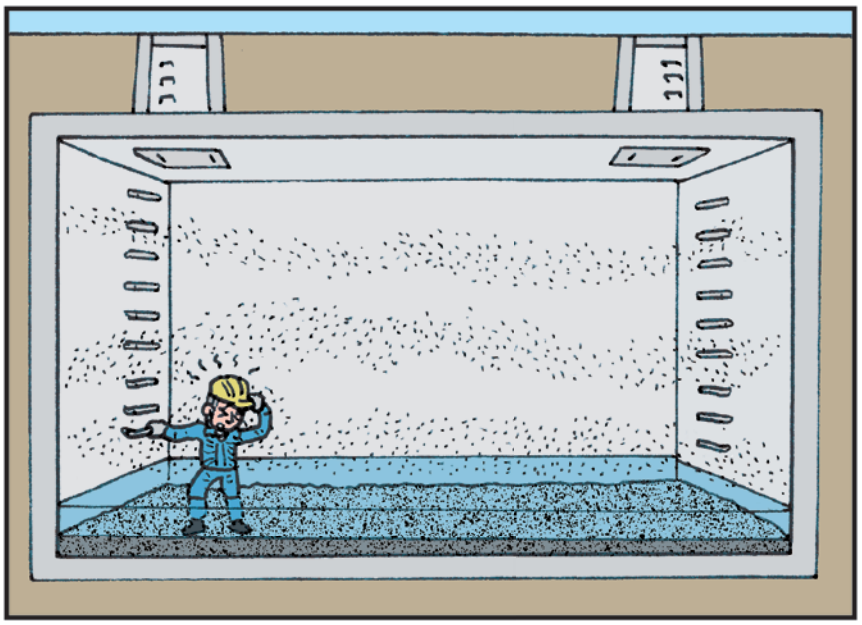

(၄)အောက်စီဂျင်ချို့တဲ့မှုကိုကာကွယ်ရန်လေဝင်လေထွက်ကိုအသုံးပြုပါ

- အောက်ဆီဂျင်ချို့တဲ့သောအန္တရာယ်ရှိသည့်လုပ်ငန်းကိုလုပ်ဆောင်စဉ်၊လေဝင်လေထွက်မဖြစ်နိုင်သောကြောင့်ပေါက်ကွဲခြင်း၊ဓာတ်တိုးခြင်းစသည်တို့ကိုမတားဆီးနိုင်သည့်အခါ(သို့)အလုပ်၏သဘောသဘာဝကြောင့်လေဝင်လေထွက်အလွန်အမင်းခက်ခဲမှုမှလွဲ၍ဟိုက်ဒရိုဂျင်ဆာလ်ဖိုက်နှုန်းကို 10 ppm အောက်တွင်ထားရပါမည်။

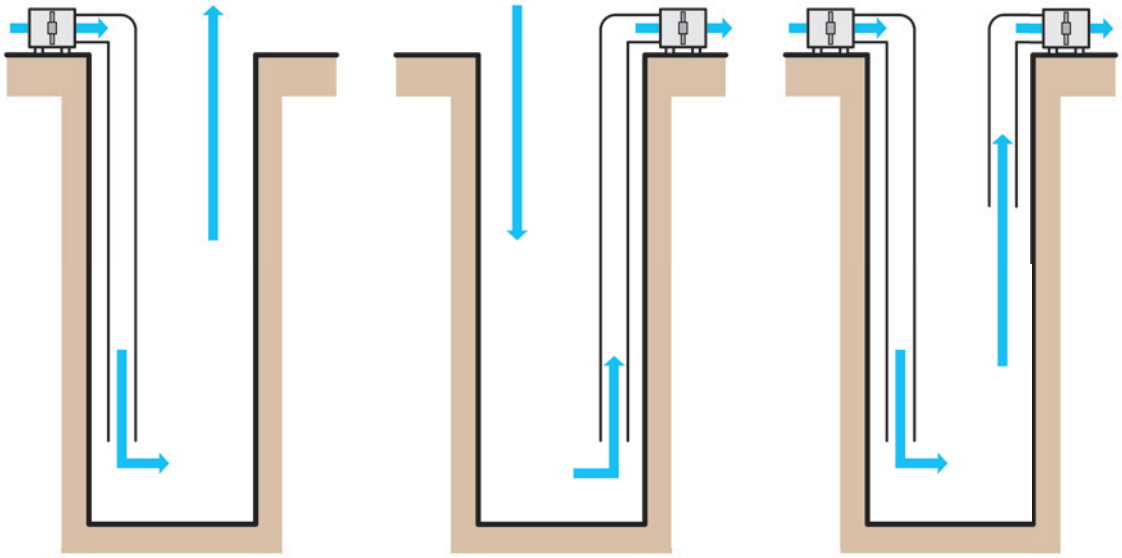

၁။ လေအေးပေးစက် ၂။ လေထုတ်စက် ၃။ လေထည့်လေထုတ်စက်

လေသွင်းစက်အမျိုးအစားများ

တာဘိုဒလက်လေပိုက် | သယ်ဆောင်နိုင်လေသွင်းစက် | သယ်ဆောင်နိုင်ပိုက်ပါလေသွင်းစက်

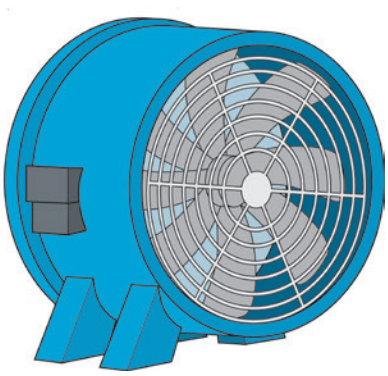

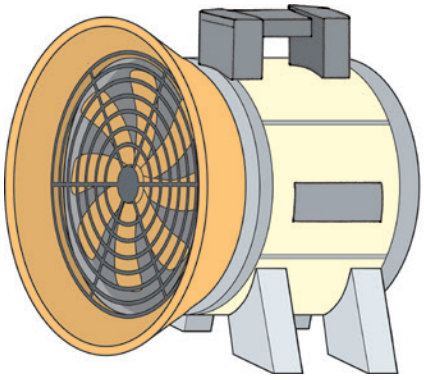

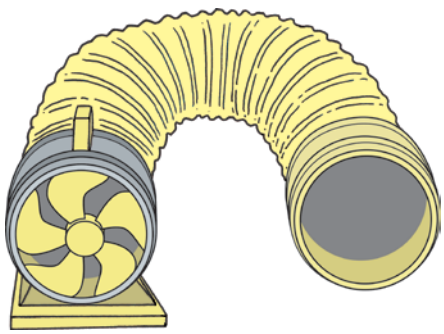

(၅)အောက်စီဂျင်ချို့တဲ့ခြင်းကိုကာကွယ်ရန်လေဝင်လေထွက်အတွက်ကြိုတင်ကာကွယ်မှုများ

- လေဝင်လေထွက်ကိုအလုပ်၏အကြီးအကဲ၏ညွှန်ကြားမှုအောက်တွင်ပြုလုပ်သည်၊သို့သော်အလုပ်သမားများသည်အခြေခံများကိုလည်းနားလည်ရမည်။

၁။ လေဝင်လေထွက်ကိုအောက်ဆီဂျင်ပါဝင်နှုန်းမတိုင်းတာခင်လုပ်ဆောင်ရမည်။
၂။ လေဝင်လေထွက်တိုင်းတာခြင်းကိုလုပ်ဆောင်စဉ်အကာအကွယ်ပစည်း(အောက်ဆီဂျင်ကရိယာ)ကိုဝတ်ဆင်သင့်သည်။
၃။ လေသွင်းစက်ဖြင့်လေထည့်စဉ်ၜင်း၏။လေစုပ်နေရာအနီးတွင်မီးစက်နှင့်လေထုတ်စက်စသည်တို့ကိုမထားရှိရ။
၄။ လေထုတ်စက်၏။ပါးစပ်အားတက်နိုင်သမျှမိမိထုတ်ချင်သောလေနေရာအနီးတွင်ထားရှိပါ။
၅။ လေထုတ်စက်ကိုအသုံးပြုနေစဉ်အလုပ်သမားများသည်လေထုတ်ပေါက်အနီးတွင်မရပ်နေရ။
၆။ လေသွင်းလေထုတ်စက်ကိုအသုံးပြုသောအခါလေထုတ်ပေါက်နှင့်လေသွင်းပေါက်သည်ဝေးကွာစေပြီး၊အလုပ်နေရာသို့လေအဝင်အထွက်ညီမျှအောင်လုပ်ဆောင်ပါ။
၇။ အလုပ်လုပ်နေစဉ်လေဝင်လေထွက်ကိရိယာအားမပိတ်ရ။
၈။ ဆလင်ဒါမှဖိအားသုံးအောက်ဆီဂျင်အားလုံးဝအသုံးမပြုရန်။

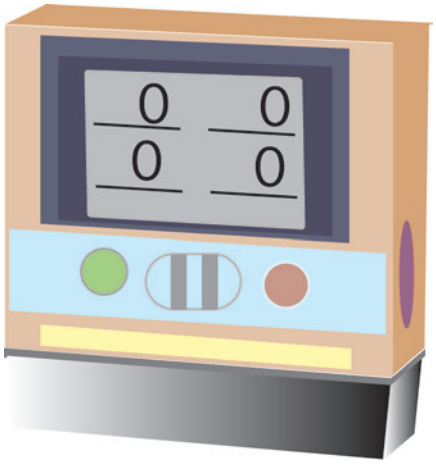

အောက်ဆီဂျင်ပါဝင်မှုတိုင်းကိရိယာ

(၆) အောက်ဆီဂျင်ပါဝင်မှုတိုင်းကိရိယာ

အလုပ်၏အကြီးအကဲသည်တစ်နေ့တာအတွက်အလုပ်မစတင်မီအလုပ်ခွင်၌အောက်စီဂျင်နှင့်ဟိုက်ဒရိုဂျင်ဆာလ်ဖိုက်မှုပါဝင်မှုကိုတိုင်းတာသည်။ထို့အပြင်အလုပ်သမားအားလုံးသည်အလုပ်ခွင်မှအနားယူချိန်တွင်အလုပ်မှထွက်ခွာပြီးနောက်တစ်ခါအလုပ်ပြန်လုပ်သည့်အခါသို့မဟုတ်လုပ်သမား၏ကိုယ်ခန္ဓာ၊လေဝင်လေထွက်ဆိုင်ရာပစ္စည်းကိရိယာများတွင်ပုံမှန်မဟုတ်သည့်အခါထပ်တိုင်းတာရန်လိုအပ်သည်။

တိုင်းတာသည့်အခါအောက်ပါအချက်များကိုစိတ်စွဲမှတ်ထားပါ။

၁။ နိယာမအားဖြင့်တိုင်းတာမှုများကိုပြင်ပမှလုပ်ဆောင်ရပြီးမည်သူမျှ ဝ င်ရောက်လာခြင်းမရှိရ။

၂။ တိုင်းတာခြင်းပြုလုပ်ရန်အတွင်းပိုင်းထဲသို့ဝင်ရောက်လာသောအခါလေမှုတ်စက်သို့မဟုတ်အခြားအရာများကိုသုံးပါ။လိုအပ်ပါကလဲကျခြင်းကာကွယ်သည့်ကိရိယာ (လုံခြုံရေးခါးပတ်) ကိုသုံးပါ။

၃။ တိုင်းတာသူအားစောင့်ကြည့်ရန်လူတစ်ယောက်ထားရှိပါ။

(၇)အောက်စီဂျင်ချို့တဲ့မှုကိုကာကွယ်ရန်အသက်ရှူလမ်းကြောင်းဆိုင်ရာအကာအကွယ်ကိုအသုံးပြုပါ

အောက်စီဂျင်နည်းသောအန္တရာယ်ရှိသောဧရိယာတွင်အလုပ်လုပ်သောအခါအောက်ဆီဂျင်ပါဝင်မှုကို၁၈%နှင့်အထက်ရှိရန်နှင့်ဟိုက်ဒရိုဂျင်ဆာလဖိုက်ဓာတ်ပါဝင်မှုကို၁၀ppmသို့မဟုတ်ထိုထက်နည်းစေရန်တိုင်းတာရန်အောက်စီဂျင်နှင့်ဟိုက်ဒရိုဂျင်ဆာလဖိုက်ပါဝင်မှုနှင့်လေဝင်လေထွက်ကိုတိုင်းတာရန်လိုအပ်သည်။သို့သော်၊လုပ်ငန်းခွင်မစတင်မီတိုင်းတာခြင်းနှင့်လေဝင်လေထွက်ရန်ခက်ခဲသောနေရာများ၊ထို့အပြင်မတော်တဆဖြစ်မှုတစ်ခုတွင်ကယ်ဆယ်သည့်အခါအောက်စီဂျင်ချို့တဲ့ခြင်းနှင့်ဒုတိယဘေးအန္တရာယ်များကိုကာကွယ်ရန်အသက်ရှူလမ်းကြောင်းဆိုင်ရာအကာအကွယ်ပစ္စည်းများကိုအသုံးပြုရန်လိုအပ်သည်။လေရှူခြင်းထောက်ပံ့ကိရိယာသို့လေပိုက်တပ်မျက်နှာဖုံးများတပ်ဆင်ပါ။

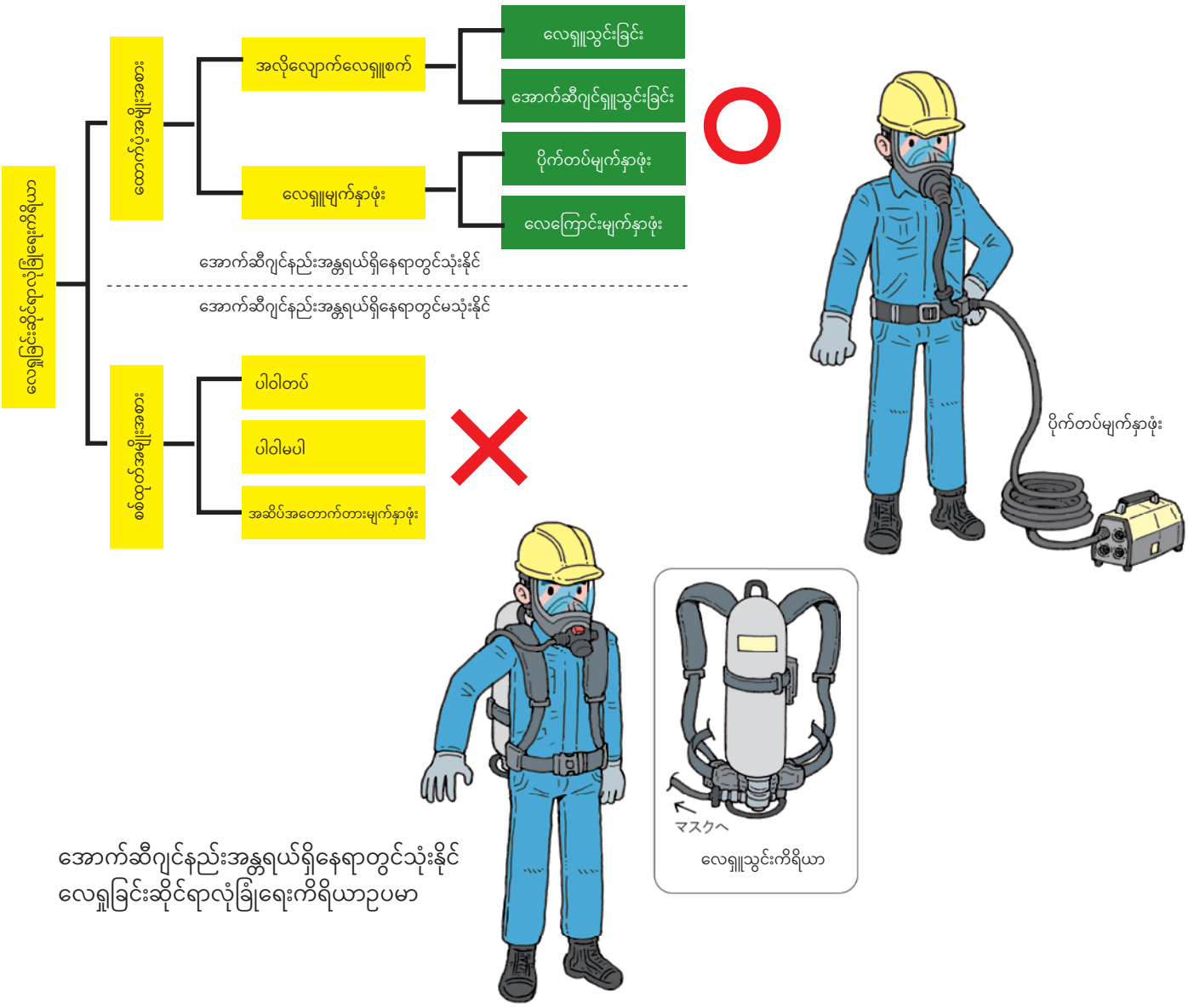

(၈) ကာဗွန်မိုနောက်ဆိုဒ်အဆိပ်သင့်မှုကာကွယ်ခြင်း

- ကာဗွန်မိုနောက်ဆိုဒ်သည်အရောင်အနံ့မရှိသဖြင့်သတိမထားမိပဲရှူသွင်းမိခြင်းများဖြစ်တတ်ပြီးလေဝင်ထွက်မလုံလောက်သောနေရာများတွင်မီးစက်ကဲ့သို့အတွင်းပိုင်းလောင်ကျွမ်းစက်များဖွင့်ခြင်းကွန်ကရစ်ကုသခြင်းတွင်အသုံးပြုသောမီးဖိုစသည်တို့အသုံးပြုစဉ်ကာဗွန်မိုနောက်ဆိုဒ်အဆိပ်သင့်မှုဖြစ်ပွားခြင်းများရှိတတ်သည်။
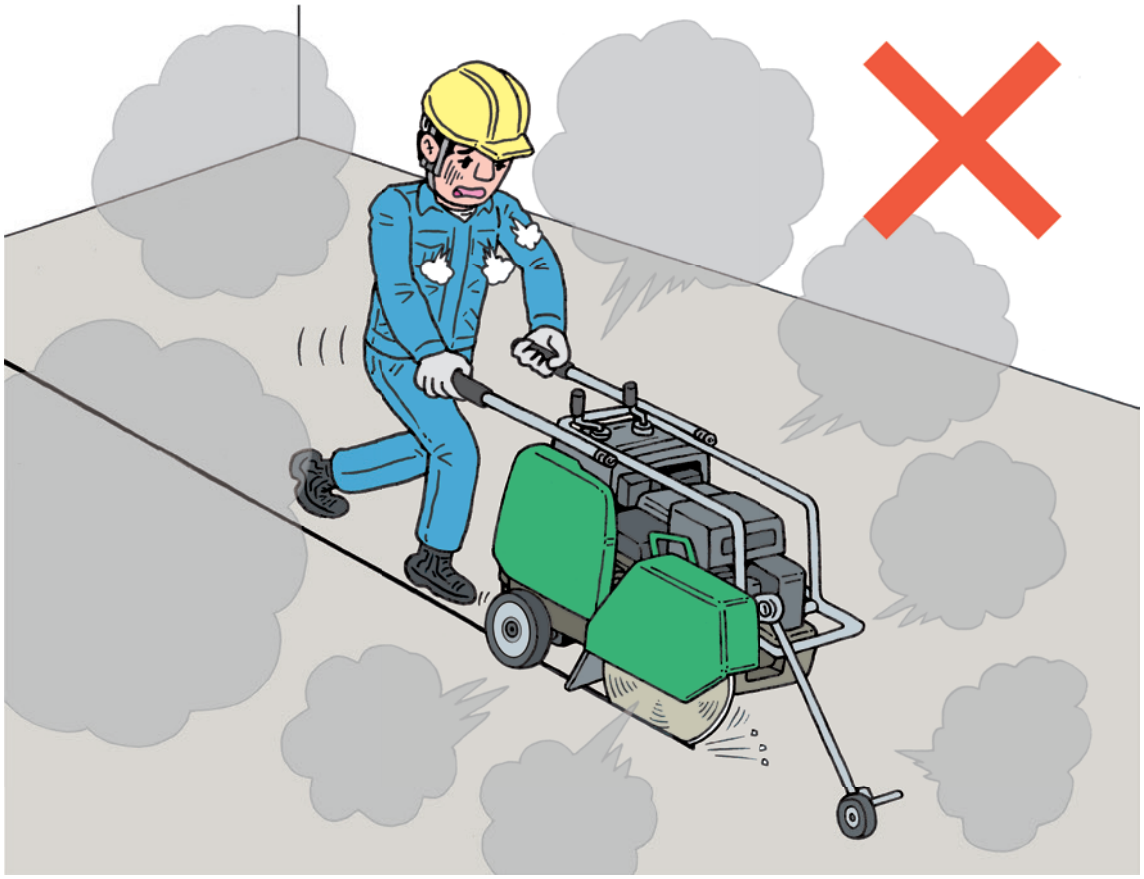
- လေဝင်လေထွက်မလုံလောက်သောနေရာတွင် အတွင်းပိုင်းမီးလောင်ကျွမ်းသောအင်ဂျင် (Internal combustion engine) နှင့် မီးသွေးမီးဖို (Briquette Stove) စသည်တို့ကို မသုံးပါနှင့်။